NX

PRIX
ÉQUIPEMENTS
DONÉES TECHNIQUES

LEXUS
EXPERIENCE AMAZING

NX | PRIX ET FAITS

Valable à partir de 01.03.2025

	BOÎTE À VITESSES	TRACTION	MOTEUR	PUISSANCE	COUPLE	CONSOM. CYCLE MIXTE*	CONSOM. CYCLE MIXTE*	AUTONOMIE ÉLECTRIQUE COMBINÉE	EQUIVALENT ESSENCE	CATÉGORIE D'ÉNERGIE	CO_2*	CO_2**	PRIX CHF
				kW/ch	Nm	l / 100 km	kWh / 100 km	km	l / 100 km		g/km	g/km	incl. TVA
NX 350h FWD Impression	e-Multidrive	Traction avant	Hybride	179 / 244	239	5,7				E	129	26	53900.-
NX 350h FWD Business	e-Multidrive	Traction avant	Hybride	179 / 244	239	5,7				E	129	26	60900.-
NX 350h E-FOUR Business	e-Multidrive	4 roues motrices E-FOUR	Hybride	179 / 244	239	6,0				E	136	28	62900.-
NX 350h E-FOUR Comfort	e-Multidrive	4 roues motrices E-FOUR	Hybride	179 / 244	239	6,0				E	136	28	66900.-
NX 350h E-FOUR Overtrail	e-Multidrive	4 roues motrices E-FOUR	Hybride	179 / 244	239	6,3				E	144	29	74900.-
NX 350h E-FOUR F Sport	e-Multidrive	4 roues motrices E-FOUR	Hybride	179 / 244	239	6,3				E	143	29	75900.-
NX 350h E-FOUR Excellence	e-Multidrive	4 roues motrices E-FOUR	Hybride	179 / 244	239	6,3				E	144	29	75900.-
NX 450h+ E-FOUR Comfort	e-Multidrive	4 roues motrices E-FOUR	Plug-in Hybrid	227 / 309	227	1,0	17,2	73	2,89	C	22	24	70900.-
NX 450h+ E-FOUR Overtrail	e-Multidrive	4 roues motrices E-FOUR	Plug-in Hybrid	227 / 309	227	1,1	18,1	69	3,09	D	25	25	77900.-
NX 450h+ E-FOUR F Sport	e-Multidrive	4 roues motrices E-FOUR	Plug-in Hybrid	227 / 309	227	1,1	18,1	69	3,09	D	25	25	79900.-
NX 450h+ E-FOUR Excellence	e-Multidrive	4 roues motrices E-FOUR	Plug-in Hybrid	227 / 309	227	1,1	18,2	69	3,10	D	25	25	79900.-

Configurez online:

* Emissions de CO_2 en conduite

** Emissions de CO_2 liées à la fourniture de carburant et/ou d'électricité

Toutes les indications ont été mesurées selon la procédure WLTP (Worldwide harmonized Light vehicles Test Procedure). La consommation et les émissions de CO_2 de votre véhicule peuvent différer des valeurs fournies ici. Le style de conduite et d'autres facteurs (état des routes, conditions de circulation, état du véhicule, équipements, chargement, nombre de passagers, etc.) ont un impact sur la consommation et les émissions d'un véhicule. Emissions moyennes de CO_2 de tous les modèles de véhicules immatriculés en Suisse: 113 g/km. Objectif de moyenne des émissions de CO_2 de tous les modèles de véhicules immatriculés en Suisse: 93.6 g/km. La consommation, la catégorie d'efficacité énergétique et les émissions de CO_2 peuvent varier en fonction de l'équipement supplémentaire.

NX | ÉQUIPEMENT SUPPLÉMENTAIRE

OPTIONS	IMPRESSION	BUSINESS	COMFORT	OVERTRAIL	F SPORT	EXCELLENCE
Peinture Premium	500.-	500.-	500.-	-	500.-	500.-
Peinture métallisée	1400.-	1400.-	1400.-	■	1400.-	1400.-
Peinture métallisée Premium	2000.-	2000.-	2000.-	600.-	2000.-	2000.-
Couleur spéciale de la sellerie	400.-	400.-	400.-	-	400.-	400.-
Toit panoramique vitré	-	-	2150.-	2150.-	2150.-	2150.-
Rétroviseur intérieur numérique (image de la caméra) [1]	-	-	-	■	900.-	■
Dispositif d'attelage, boule amovible, 13 pôles, capacité de remorquage 1'000 kg, charge timon 100 kg [2]	1800.-	1800.-	1800.-	1800.-	1800.-	1800.-
Dispositif d'attelage, boule amovible, 13 pôles, capacité de remorquage 1'500 kg, charge timon 60 kg [2]	2300.-	2300.-	2300.-	2300.-	2300.-	2300.-
Dispositif d'attelage, boule amovible, 13 pôles, capacité de remorquage 2'500 kg, charge timon 140 kg [3]	3200.-	3200.-	3200.-	3200.-	3200.-	3200.-
Upgrade jeu de tapis en similicuir, noir	100.-	100.-	100.-	100.-	100.-	100.-
Protection longue durée pour carrosserie	550.-	550.-	550.-	550.-	550.-	550.-
Borne de recharge "Wallbox" pour installation murale ou sur pied [4]	-	-	790.-	790.-	790.-	790.-

1) Uniquement pour Plug-in Hybrid
2) Pas combinable avec paquet SUV Lexus
3) Pas combinable avec paquet SUV Lexus, charge tractable traction avant 2'200 kg
4) L'installation et la mise en service doivent être effectuées par une entreprise spécialisée

■ De série – Non disponible

NX | ÉQUIPEMENT SUPPLÉMENTAIRE

PACKS	IMPRESSION	BUSINESS	COMFORT	OVERTRAIL	F SPORT	EXCELLENCE
Paquet Business Plus Lexus Link Pro, écran média 14" avec navigation intégrée, colonne de direction à réglage électrique	–	1550.-	■	■	■	■
Paquet Intérieur Éclairage d'ambiance 64 couleurs, revêtement des sièges en cuir avec climatisation des sièges avant, siège du conducteur avec fonction de mémorisation, affichage tête haute, volant avec commandes tactiles [1]	–	–	3990.-	–	■	■
Paquet Intérieur Éclairage d'ambiance 64 couleurs, revêtement des sièges en cuir avec climatisation des sièges avant, siège du conducteur avec fonction de mémorisation, affichage tête haute, volant avec commandes tactiles, chauffage des sièges arrière [2]	–	–	4290.-	–	■	■
Paquet Tech Rétroviseur intérieur numérique et système surround-sound haut de gamme Mark Levinson® à 17 haut-parleurs [1]	–	–	–	–	2500.-	■
Pack Basic Lexus 4 roues hiver haut de gamme complètes 18", tapis de coffre sur mesure, film de protection sur bouclier arrière, gilet de sécurité, pharmacie de voyage, triangle de panne	3376.-	3376.-	3376.-	3376.-	3376.-	3376.-
Pack Basic Lexus 4 roues hiver haut de gamme complètes 20", tapis de coffre sur mesure, film de protection sur bouclier arrière, gilet de sécurité, pharmacie de voyage, triangle de panne	–	–	4256.-	–	4256.-	4256.-
Paquet Chrome Lexus Baguettes avant et arrière chromées, baguettes latérales chromées	850.-	850.-	850.-	–	–	850.-
Paquet Entrance Light Lexus Seuils de porte éclairés [3]	600.-	600.-	600.-	600.-	600.-	600.-
Paquet SUV Lexus Marchepieds jupe avant et arrière argent [4]	2300.-	2300.-	2300.-	–	–	2300.-

[1] Uniquement pour Hybrid
[2] Uniquement pour Plug-in Hybrid
[3] Disponible en blanc
[4] Pas combinable avec dispositif d'attelage

■ De série – Non disponible

NX | ÉQUIPEMENT IMPRESSION

ÉQUIPEMENTS EXTÉRIEURS

Barres de toit
Essuie-glaces à capteur de pluie
Jantes en alliage léger 18", pneus 225/60 R18
Projecteurs bi-LED
Projecteurs LED à correcteur d'assiette automatique
Rétroviseurs extérieurs rabattables automatiquement

CONFORT ET ÉLÉMENTS INTÉRIEURS

Climatisation automatique bizone avec S-Flow
Colonne de direction à réglage manuel (hauteur et profondeur)
Fixations ISOFIX à la 2e rangée de sièges (2x)
Inserts noir
Palettes au volant
Pommeau du levier de vitesses gainé de cuir
Ports USB à l'avant (1x USB-A)
Ports USB à l'avant (1x USB-C)
Prise 12 V à l'avant
Rétroviseur intérieur électrochrome
Sellerie en tissu
Sièges arrières rabattables manuellement 60:40
Sièges conducteur et passager à réglage manuel sur 6 positions
Volant avec commandes intégrées
Volant en cuir

SÉCURITÉ ET SYSTÈMES D'ASSISTANCE À LA CONDUITE

Airbag de tête et airbags latéraux à l'avant et à l'arrière
Airbag genoux conducteur et passager
Airbags conducteur et passager
Assistance au démarrage en côte (HAC)
Avertisseur de changement de voie (LDA) avec aide active à la direction
Caméra de recul avec lignes de guidage
Feux de route automatiques (AHB)
Kit de réparation des pneus
Mode purement électrique (EV)
Reconnaissance des panneaux de signalisation (RSA)
Régulateur de vitesse adaptatif (ACC)
Système de protection antivol: alarme, capteur d'intrusion, capteur d'inclinaison, capteur de bris de vitre
Système précollision (PCS)

MULTIMEDIA

10 haut-parleurs
Intégration smartphone: Apple CarPlay® sans fil / Android Auto par câble
Lexus Link Connect - y c. navigation Cloud pendant 4 ans
Radio avec DAB+ et Bluetooth
Système audio premium
Écran multimédia 9.8"

NX | VARIANTES D'ÉQUIPEMENTS

BUSINESS

COMPLÉMENTS / DIFFÉRENCES PAR RAPPORT À L'ÉQUIPEMENT DE BASE

- Antibrouillards LED
- Vitres arrière teintées
- Chargeur sans fil pour appareils mobiles (Qi)
- Inserts argent
- Sellerie Tahara
- Sièges chauffants conducteur et passager
- Système Smart Entry/Start
- Volant chauffant
- Volant en cuir
- Éclairage d'ambiance dans l'habitacle
- Assistant Safe Exit (SEA)
- Capteurs de stationnement avant et arrière avec fonction de freinage automatique (ICS/PKSB)
- Surveillance des angles morts (BSM) et alerte de circulation transversale arrière avec fonction de freinage (RCTB)

COMFORT

COMPLÉMENTS / DIFFÉRENCES PAR RAPPORT À LA LIGNE BUSINESS

- Hayon à commande électrique avec fonction Kick-Open
- Caméra panoramique à 360°
- Colonne de direction à réglage électrique (hauteur et profondeur)
- Siège conducteur avec soutien lombaire à réglage électrique
- Sièges avant à 8 positions de réglage électrique
- Lexus Safety System+
- Lexus Link Pro - système de navigation intégré - y c. navigation Cloud pendant 4 ans
- Écran multimédia 14"

OVERTRAIL

COMPLÉMENTS / DIFFÉRENCES PAR RAPPORT À LA LIGNE COMFORT

- Barres de toit noires
- Jantes en alliage léger 18", pneus 235/60 R18 All-Terrain
- Lave-phares
- Peinture métallisée
- Projecteurs Multi-LED
- Rétroviseurs extérieurs rabattables automatiquement, chauffants, électrochromes (à assombrissement automatique) et fonction mémoire
- Éclairage directionnel, LED
- Commandes au volant avec capteur tactile
- Inserts en bois
- Rétroviseur intérieur numérique (image de la caméra)
- Sellerie Tahara
- Sièges avant à 8 positions de réglage électrique, conducteur avec fonction de mémoire
- Sièges conducteur et passager climatisés, avec Climate Concierge Lexus
- Volant en cuir
- Éclairage d'ambiance avec fonction RGB, 64 couleurs sélectionnables
- Assistant de feux de route adaptatif (AHS)
- Assistant de stationnement intelligent avec commande par smartphone
- Affichage tête haute (HUD)
- Système surround sound haut de gamme Mark Levinson® à 17 haut-parleurs (seulement pour hybrid)

F SPORT

COMPLÉMENTS / DIFFÉRENCES PAR RAPPORT À LA LIGNE COMFORT

- Jantes en alliage léger 20", design F SPORT, pneus 235/50 R20, Runflat
- Lave-phares
- Projecteurs Multi-LED
- Rétroviseurs extérieurs rabattables automatiquement, chauffants, électrochromes (à assombrissement automatique) et fonction mémoire
- Éclairage directionnel, LED
- Éléments extérieurs et intérieurs design F SPORT
- Commandes au volant avec capteur tactile
- Inserts en aluminium
- Pédales sport en aluminium
- Sellerie cuir
- Seuils de porte, aluminium
- Sièges avant à 8 positions de réglage électrique, conducteur avec fonction de mémoire
- Sièges avant, design F SPORT
- Sièges chauffants à la 2e rangée de sièges
- Sièges conducteur et passager climatisés, avec Climate Concierge Lexus
- Volant en cuir
- Éclairage d'ambiance avec fonction RGB, 64 couleurs sélectionnables
- Assistant de feux de route adaptatif (AHS)
- Assistant de stationnement intelligent avec commande par smartphone
- Suspension variable adaptative (AVS)
- Affichage tête haute (HUD)

NX | VARIANTES D'ÉQUIPEMENTS

EXCELLENCE

COMPLÉMENTS / DIFFÉRENCES PAR RAPPORT À LA LIGNE COMFORT
Jantes en alliage léger 20", pneus 235/50 R20, Runflat
Lave-phares
Projecteurs Multi-LED
Rétroviseurs extérieurs rabattables automatiquement, chauffants, électrochromes (à assombrissement automatique) et fonction mémoire
Éclairage directionnel, LED
Commandes au volant avec capteur tactile
Inserts en bois
Rétroviseur intérieur numérique (image de la caméra)
Sellerie cuir
Siège conducteur avec soutien lombaire à réglage électrique sur 4 positions
Sièges avant à 8 positions de réglage électrique, conducteur avec fonction de mémoire
Sièges chauffants à la 2e rangée de sièges
Sièges conducteur et passager climatisés, avec Climate Concierge Lexus
Volant en cuir
Éclairage d'ambiance avec fonction RGB, 64 couleurs sélectionnables
Assistant de feux de route adaptatif (AHS)
Assistant de stationnement intelligent avec commande par smartphone
Affichage tête haute (HUD)
Système surround sound haut de gamme Mark Levinson® à 17 haut-parleurs

NX | BATTERIE ET RECHARGE

			NX 450h+
	Boîte à vitesses		e-Multidrive
BATTERIE	Capacité de la batterie brutto	kWh	18,1
	Type de batterie		Lithium Ion
CAPACITÉ DE RECHARGE AC	Capacité du chargeur embarqué	kW	6,6
	Chargeur embarqué, phases utilisables		1
	Prise voiture		Typ 2
CAPACITÉ DE RECHARGE DC	Puissance de charge maximale	kW	-
	Prise voiture		-
TEMPS DE RECHARGE THÉORIQUE AC	Prise domestique (T13, 8A) (0-100%)	h	9,8
	Borne murale puissance 11kW, triphasée (0-100%)	h	4,9
TEMPS DE RECHARGE THÉORIQUE DC	Recharge rapide DC (10-80%)	min	-

NX | SPÉCIFICATIONS

TRANSMISSION

	Hybride	Plug-in Hybrid
Boîte à vitesses	Automatique E-CVT à variation continue et à gestion électronique	Automatique E-CVT à variation continue et à gestion électronique
Type de transmission	4 roues motrices E-FOUR	4 roues motrices E-FOUR
Cylindrée, cm^3	2487	2487
Vitesse maximale, km/h	200	200
Accélération de 0 à 100 km/h, s	7,7	6,3
Couple maximal, Nm	239	227

POIDS*

	Hybride	Plug-in Hybrid
Boîte à vitesses	Automatique E-CVT à variation continue et à gestion électronique	Automatique E-CVT à variation continue et à gestion électronique
Poids à vide min./max., kg	1807	2074
Charge utile maximale, kg	513	466
Poids total, kg	2320	2540
Charge sur le toit, kg		80
Charge tractable maximale, kg	1000	1000
Charge tractable non freinée, kg	500	500
Charge d'appui sur le dispositif d'attelage, kg	100	100

DIMENSIONS & VOLUMES*

	Hybride	Plug-in Hybrid
Boîte à vitesses	Automatique E-CVT à variation continue et à gestion électronique	Automatique E-CVT à variation continue et à gestion électronique
Longueur, mm	4660	4660
Largeur, mm	1865	1865
Hauteur, mm	1660	1660
Empattement, mm	2690	2690
Voie avant, mm	1610	1610
Voie arrière, mm	1635	1635
Nombre de places	5	5
Nombre de places avant	2	2
Nombre de places arrière	3	3
Volume de chargement, l	520	520
Capacité du réservoir de carburant, l	55	55
Diamètre de braquage, m	12,4	12,4
Garde au sol, mm	190	190

* En fonction de l'équipement

Sous réserve de modifications, ou d'erreurs, notamment lors de l'impression. Toutes les données sont sans garantie d'exactitude ou d'exhaustivité. Tous les prix nets conseillés en CHF, TVA incl. Dès parution d'une nouvelle liste de prix, toutes les précédentes perdent leur validité. Pour plus d'informations détaillées sur les véhicules, veuillez svp consulter le lien www.lexus.ch.

NX | SPÉCIFICATIONS

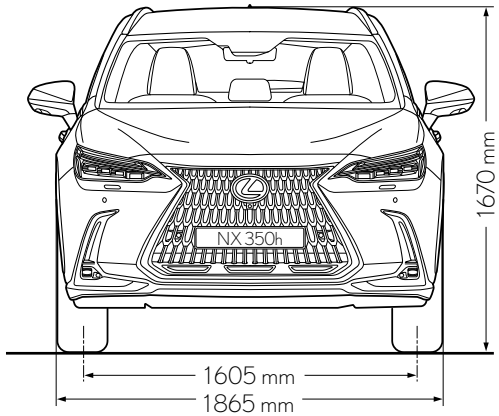

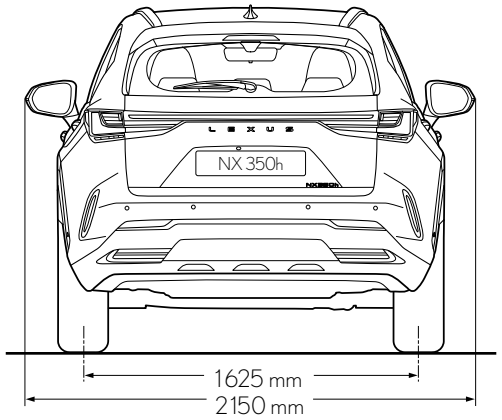

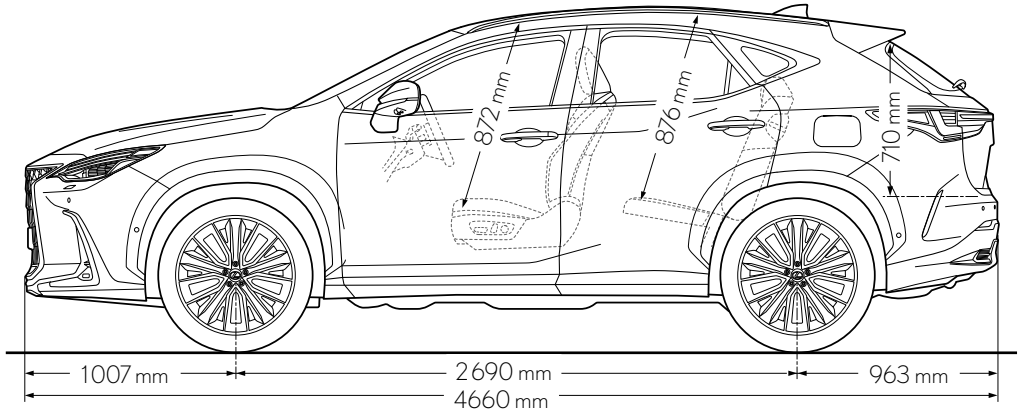

LEXUS PREMIUM CARE

PRESTATIONS DE SÉRIE:

	Garantie Lexus				Lexus Assistance 24/7 [1]
	Garantie intégrale Lexus [1]	Garantie Lexus Hybrid [2]	Garantie peinture	Garantie anticorrosion	
Années	10	5	3	12	10
Kilométrage	185 000	100 000	illimité	illimité	185 000

PRESTATIONS PAYANTES:

	Services payants				Garantie pneus	Lexus protect [5]
	Lexus Premium Service [3a]	Lexus Premium Service Plus [3b]	Lexus Premium Service Platin [3c]	Hybrid Service Check [4]		
Prix	CHF 1799.–	CHF 3 299.–	CHF 3 999.–	CHF 89.–	CHF 29.–	CHF 1550.–
Durée	4 ans/60'000 km max	4 ans/60'000 km max	4 ans/60'000 km max	1 an reconductible	24 mois	–

1) Au terme de la garantie d'usine de trois ans (ou 100 000 km), la prolongation de garantie prend effet après chaque service auprès d'un partenaire Lexus officiel, en vertu des dispositions applicables en matière de garantie (jusqu'à 10 ans ou 185 000 km, selon première éventualité). Lexus Assistance 24/7 se prolonge également d'une année supplémentaire jusqu'à 10 ans ou 185 000 km. En cas d'interruption des services, la garantie et l'assistance sont réactivées dès qu'un service est réalisé par un partenaire Lexus officiel (un délai de carence d'un mois s'applique). Les services doivent être effectués selon les intervalles prescrits par le constructeur pour le modèle concerné.

2) La garantie d'usine pour les principaux composants hybrides (comme la batterie du véhicule hybride, le module de commande de la batterie du système hybride, le module de commande central du système hybride, ou encore l'inverseur-convertisseur du système hybride) s'élève à 5 ans ou 100 000 km. Au terme de cette période, la garantie de 10 ans et Hybrid Service Check activés lors du service entrent en vigueur.

3a) Lexus Premium Service: entretien conformément au plan de maintenance (main-d'œuvre et pièces) sans pièces d'usure ni liquides, pour 4 ans jusqu'à 60 000 km max., entretien intérieur et extérieur standard (nettoyage du véhicule, aspiration de l'habitacle, nettoyage des vitres, dépoussiérage du tableau de bord).

3b) Lexus Premium Service Plus: entretien conformément au plan de maintenance (main-d'œuvre et pièces), pièces d'usure (freins, balais d'essuie-glace), liquides (huile moteur, liquide de frein, liquide lave-glace) pour 4 ans jusqu'à 60 000 km max., entretien intérieur et extérieur standard (nettoyage du véhicule, aspiration de l'habitacle, nettoyage des vitres, dépoussiérage du tableau de bord).

3c) Lexus Premium Service Platin: entretien conformément au plan de maintenance (main-d'œuvre et pièces), pièces d'usure (freins, balais d'essuie-glace), liquides (huile moteur, liquide de frein, liquide lave-glace) pour 4 ans jusqu'à 60 000 km max., entretien intérieur et extérieur standard (nettoyage du véhicule, aspiration de l'habitacle, nettoyage des vitres, dépoussiérage du tableau de bord), entretien intérieur et extérieur premium (nettoyage des seuils de porte, nettoyage intérieur premium, nettoyage du coffre, brillant pour pneus), mobilité de remplacement gratuite (véhicule de courtoisie, tickets de transports publics, service@home).

4) L'Hybrid Service Check est valable pour la batterie de traction 1 an ou 15 000 km selon la première éventualité. Souscription possible jusqu'à 10 ans après l'immatriculation.

5) Le calcul de la prime correspond à un prix indicatif pour une assurance casco complète, dommages de stationnement inclus. La prime peut varier en fonction des données du véhicule et de la conductrice/du conducteur ainsi que de l'étendue de la couverture.

LEXUS CENTERS POUR VENTE DES VOITURES NEUVES ET SERVICE APRÈS-VENTE

8804 Au-Wädenswil	Ausee-Garage AG, Riedhofstrasse 2, Tel. 043 833 11 33, info@ausee.ch
6340 Baar	Garage-Reichlin AG Baar, Altgasse 56, Tel. 041 768 66 33, baar@garage-reichlin.ch
4002 Basel	Emil Frey AG, Autowelt Basel-Dreispitz, Brüglingerstrasse 2, Tel. 061 335 61 35, info-basel@emilfrey.ch
3072 Bern-Ostermundigen	Emil Frey AG, Autocenter Bern, Milchstrasse 3, Tel. 031 339 44 44, autocenterbern@emilfrey.ch
1023 Crissier	Emil Frey SA, Chemin de Closalet 19, Tel. 021 631 24 11, car@emilfrey.ch
8703 Erlenbach	Emil Frey AG, Seegarage Zollikon-Erlenbach, Seestrasse 107, Tel. 044 395 40 50, erlenbach@emilfrey.ch
1211 Genève 26	Emil Frey SA, Rue François-Dussaud 13, Tel. 022 308 55 08, lexus.geneve@emilfrey.ch
1723 Marly 1	Garage Berset SA, Route de la Gruyère 4, Tel. 026 439 90 00, welcome@lexus-fribourg.ch
6915 Noranco-Lugano	Emil Frey SA, Via Pian Scairolo, Tel. 091 960 96 96, noranco@emilfrey.ch
8153 Rümlang	Jensen AG, Ifangstrasse 11, Tel. 044 817 88 88, info@jensen.ch
5745 Safenwil	Emil Frey AG, Emil-Frey-Strasse, Tel. 062 788 88 88, autocenter@emilfrey.ch
8952 Schlieren	Emil Frey AG, Zürcherstrasse 94, Tel. 044 733 63 63, info@toyota-zh.ch
9006 St. Gallen	Emil Frey AG, Autopark, Molkenstrasse 3-7, Tel. 071 228 64 64, autopark@emilfrey.ch
8872 Weesen	Garage Jörg AG, Ziegelbrückstrasse 22, Tel. 055 616 55 55, info@garage-joerg.ch
8050 Zürich	Emil Frey AG, Garage Zürich-Nord, Thurgauerstrasse 35, Tel. 044 306 77 77, zh-nord@emilfrey.ch

CENTRES AGRÉÉS LEXUS POUR SERVICE APRÈS-VENTE

8580 Amriswil	Autogarage Ch. Wüest GmbH, Im Vorland 3, Tel. 071 411 20 40, info@lexus-amriswil.ch
4944 Auswil	S. Flückiger AG, Huttwilerstrasse 58, Tel. 062 957 52 52, contact@sfag.ch
7000 Chur	Emil Frey AG, Rheintal-Garage Chur, Rossbodenstrasse 2, Tel. 081 286 29 29, info@rheintal-garage-chur.ch
2800 Delémont	St-Christophe, Willemin SA, Route de Delémont 91, Tel. 032 421 34 00, info@garage-st-christophe.ch
6403 Küssnacht a.R.	Garage-Reichlin AG, Grepperstrasse 86, Tel. 041 854 77 88, info@garage-reichlin.ch
3550 Langnau i.E.	Frey Auto AG, Bäraustrasse 101, Tel. 034 402 60 60, info@frey-auto.ch
1095 Lutry	Garage de la Petite Corniche Michel Delessert SA, Route de la Petite Corniche 5, Tel. 021 791 52 65, info@toyota-lutry.ch
6014 Luzern-Littau	Emil Frey AG, Schachenhof 2, Tel. 041 259 19 19, luzern-littau@emilfrey.ch
6850 Mendrisio	Garage Bonfanti SA, Via Moree 6, Tel. 091 646 42 22, info@garagebonfanti.ch
1260 Nyon 2	Emil Frey SA, Route Champ-Colin 1, Tel. 022 365 16 16, nyon@emilfrey.ch
3970 Salgesch-Sierre	Garage Montani SA, Route de la Gemmi 40, Tel. 027 455 63 62, info@toyota-montani.ch
1950 Sion 4	Emil Frey SA, Rue de la Dixence 83, Tel. 027 205 68 68, centresion@emilfrey.ch
4450 Sissach	Garage Wirz AG, Netzenstrasse 8, Tel. 061 975 84 84, m.kaiser@garagewirz.ch
3608 Thun	Auto Tempel AG, Tempelstrasse 8, Tel. 033 334 10 60, info@autotempel.ch
6044 Udligenswil	K. Flury AG, Hubmatt 2, Tel. 041 371 04 85, k.flury@bluewin.ch
9490 Vaduz (FL)	Schlossgarage Lampert AG, Zollstrasse 1, Tel. 00423 375 10 10, info@schlossgarage.li
9500 Wil	Auto-Center von Rotz AG, Tel. 071 913 33 66, lexus@vonrotz.ch
8404 Winterthur	Emil Frey AG, Grüze-Garage, Grüzefeldstrasse 65, Tel. 052 234 35 35, grueze-garage@emilfrey.ch
8702 Zollikon	Emil Frey AG, Seegarage Zollikon-Erlenbach, Seestrasse 5, Tel. 044 395 40 50, zollikon@emilfrey.ch

LEXUS
EXPERIENCE AMAZING

Toyota AG, LEXUS Division
Schürmattstrasse
5745 Safenwil
062 788 88 55
www.lexus.ch