COMBO E COMBO ELECTRIC

Prezzi, equipaggiamenti e dati tecnici
Settembre 2024

OPEL

Configura ora Combo

Configura ora Combo Electric

Combo	Trasmissione	Combo		Combo GS	
			XL		XL
		Prezzi IVA 8,1% incl.			
Motori a benzina					
1.2 Direct Injection Turbo 81 kW (110 CV)	6 marce	**31’500.–** 731815 (1GK9AF8L5KB0A070)	**32’800.–** 731816 (1GK9CL8L5KB0A070)	–	–
Motori diesel					
1.5 Diesel 75 kW (102 CV)	6 marce	**33’800.–** 731804 (1GK9AF8P6KB0A070)	–	–	–
1.5 Diesel 96 kW (130 CV)	6 marce	–	–	**37’300.–** 731814 (1GK9AF5P4KB0A070)	**38’600.–** 731806 (1GK9CL5P4KB0A070)
1.5 Diesel 96 kW (130 CV)	Automatico a 8 rapporti	–	–	**39’300.–** 731810 (1GK9AF5P41B0A070)	**40’600.–** 731813 (1GK9CL5P41B0A070)

Combo Electric	Trasmissione	Combo Electric		Combo Electric GS	
			XL		XL
		Prezzi IVA 8,1% incl.			
Motore elettrico					
100 kW (136 CV) Batteria da 50 kWh	Azionamento elettrico automatico con rapporto di trasmissione fisso	**43’800.–** 731812 (1GK9AF8ZIFB0A070)	**45’100.–** 731818 (1GK9CL8ZIFB0A070)	**46’500.–** 731819 (1GK9AF5ZIFB0A070)	**47’800.–** 731807 (1GK9CL5ZIFB0A070)

Equipaggiamento di serie	Combo	Combo Electric	Combo GS	Combo Electric GS
Design (esterni)				
Alloggiamenti specchietti retrovisori esterni in nero lucido	S	S	S	S
Maniglie esterne delle portiere in tinta carrozzeria	S	S	S	S
Modanatura laterale protettiva in nero lucido	–	–	S	S
Modanatura laterale protettiva in tinta carrozzeria	S	S	–	–
Listello di copertura della guida della porta scorrevole in nero	S	S	–	–
Listello di copertura della guida della porta scorrevole in tinta carrozzeria	–	–	S	S
Paraurti anteriore e posteriore in tinta carrozzeria	S	S	S	S
Paraurti anteriore con effetto protezione sottoscocca	–	–	S	S
Porta scorrevole, lato passeggero, con finestrino apribile esternamente	S	S	–	–
Porta scorrevole, lato conducente e passeggero, con finestrino apribile esternamente	–	–	S	S
Portellone posteriore, vetrato, con tergilunotto e riscaldamento lunotto	S	S	–	–
Portellone posteriore, vetrato, con tergilunotto e riscaldamento lunotto e finestrino apribile separatamente	–	–	S	S
Barre sul tetto in nero	–	–	S	S
Ruote e pneumatici: – Cerchi in acciaio da 16″, 6½ J x 16 con pneumatici 205/60 R16	S	S	–	–
Copriruota con design «a Charvin», a tutta superficie	S	S	–	–
Cerchi in lega leggera da 16″, 6½ J x 16 con pneumatici 205/60 R16	–	–	S	S
Kit di riparazione	S	S	S	S

– non disponibile S di serie

Equipaggiamento di serie	Combo	Combo Electric	Combo GS	Combo Electric GS
Design (interni)				
Rivestimenti e sedili: – 5 posti con rivestimento in tessuto – Sedile conducente comfort regolabile manualmente a 6 vie (lunghezza, altezza seduta e inclinazione schienale) con bracciolo – Sedile passeggero comfort regolabile manualmente a 4 vie (lunghezza e inclinazione schienale) – Poggiatesta, regolabili in altezza, anteriori e posteriori – Sedile conducente con supporto lombare	S	S	–	–
Il sedile a panchina della 2a fila di sedili a 3 posti può essere abbattuto in rapporto ⅓ e ⅔	S	S	–	–
Riga 2: Schienale del sedile posteriore, ribaltabile, 3x sedili individuali	–	–	S	S
Sistemi di assistenza				
Assistente alla partenza in salita	S	S	S	S
Segnale di avvertimento pedoni attivo (rumore ambientale fino a una velocità di guida di 50 km/h) (AVAS)	S	S	S	S
Assistente agli abbaglianti	S	S	S	S
Regolatore e limitatore di velocità	S	S	S	S
Sistema avanzato di frenata d'emergenza (telecamera)	S	S	S	S
Assistente al mantenimento della corsia	S	S	S	S
Riconoscimento della stanchezza	S	S	S	S
Allerta di collisione frontale	S	S	S	S
Sistema di monitoraggio della pressione degli pneumatici	S	S	S	S
Parkpilot, sistema di assistenza posteriore al parcheggio	S	S	S	S
Sistema telecamera panoramica posteriore a 180°	–	–	S	S

– non disponibile S di serie

Equipaggiamento di serie	Combo	Combo Electric	Combo GS	Combo Electric GS
Luci e visibilità				
Fari anabbaglianti automatici	S	S	S	S
Luci freno adattive	S	S	S	S
Illuminazione abitacolo, 1a e 2a fila di sedili	S	S	S	S
Luci diurne	S	S	S	S
Luce a matrice LED IntelliLux®	S	S	S	S
Luci diurne a LED	S	S	S	S
Fendinebbia	S	S	S	S
Connettività e infotainment				
Multimedia: – Touchscreen 10˝ – Ricezione radio digitale DAB & DAB+ – Android Auto™ e Apple CarPlay™ in modalità wireless o via cavo – Funzione vivavoce Bluetooth® – 2 porte USB di tipo C (1 per la ricarica e 1 per i Trasmissione dati) – 6 altoparlanti	S	S	–	–
Multimedia Pro: – Schermo touchscreen da 10˝-HD – Ricezione radio digitale DAB & DAB+ – Android Auto™ e Apple CarPlay™ in modalità wireless o via cavo – Funzione vivavoce Bluetooth – 2 porte USB di tipo C (1 per la ricarica e 1 per i Trasmissione dati) – 6 altoparlanti – Display informativo del conducente da 10˝ interamente digitale	–	–	S	S
Aria condizionata e riscaldamento				
Climatizzatore manuale	S	S	–	–
Attivazione automatica del climatizzatore bi-zona	–	–	S	S
Cristalli atermici, oscurati	S	S	S	S
Cristalli atermici Solar Protect®, molto oscurati, dalla 2a fila di sedili	–	–	–	S

– non disponibile S di serie

Equipaggiamento di serie	Combo	Combo Electric	Combo GS	Combo Electric GS
Sicurezza				
Sistema di airbag: – Airbag anteriori, conducente e passeggero – Airbag laterali, conducente e passeggero – Airbag per la testa, anteriori e posteriori esterni (Airbag anteriore e laterale, passeggero, disattivabile manualmente)	S	S	S	S
Cinture di sicurezza a tre punti su tutti i posti: – Limitatori della forza di tensionamento cinture di sicurezza, anteriori e posteriori esterni – Doppi pretensionatori cinture di sicurezza, anteriori – Pretensionatori cinture di sicurezza, posteriori esterni – Segnale acustico e visivo in caso di cintura non allacciata, anteriore e posteriore	S	S	S	S
Attivazione automatica dei lampeggiatori di emergenza e sbloccaggio delle portiere con l'attivazione degli airbag e dei pretensionatori cinture	S	S	S	S
Sistema antibloccaggio ruote (ABS) con controllo della frenata in curva e assistente alla frenata	S	S	S	S
Programma elettronico di stabilità (ESP®Plus)	S	S	S	S
Sistema di sicurezza per bambini nelle portiere posteriori, manuale	S	S	–	–
Sistema di sicurezza per bambini nelle portiere posteriori, elettrico	–	–	S	S
Protezione da impatto laterale	S	S	S	S
Sterzo di sicurezza, regolabile in altezza e profondità	S	S	S	S
Sistema di controllo della trazione collegato a motore e freni (TCPlus)	S	S	S	S
4 occhielli di fissaggio nel bagagliaio	S	S	S	S
Predisposizione per sistema di fissaggio ISOFIX per seggioli per bambini, incl. occhielli di ancoraggio Top Tether su tutti i sedili della 2a fila	S	S	S	S
Equipaggiamento comfort e altro				
Vani portaoggetti, tra cui: – Vano portaoggetti nel pannello strumenti, lato guida, chiuso – Vano portaoggetti nella consolle centrale, anteriore – Mensola sopra il parabrezza, aperta – Vano portaoggetti nelle porte anteriori, adatto per bottiglie da 1,5 litri – Portabevande nelle porte posteriori – Alloggiamenti per bicchieri sul cruscotto, a destra e sinistra – Vano portaoggetti sul cruscotto, lato passeggero, chiuso – Cassetto portaoggetti, chiuso, internamente con scomparti, vano superiore raffreddato e vano portaoggetti aggiuntivo sopra il gruppo contachilometri	S	S	S	S

– non disponibile S di serie

Equipaggiamento di serie	Combo	Combo Electric	Combo GS	Combo Electric GS
Copertura del bagagliaio/Tenda a rullo per bagagli (Combo XL)	S	S	S	S
Specchietto retrovisore interno, autoanabbagliante	–	–	S	S
Specchietto retrovisore interno, anti-abbagliamento manuale	S	S	–	–
Specchietti retrovisori esterni, regolabili e riscaldabili elettricamente	S	S	–	–
Specchietti esterni, regolabili elettricamente, riscaldabili e richiudibili	–	–	S	S
Alzacristalli, elettrici, anteriori, finestrini apribili esternamente nella 2a fila di sedili	S	S	–	–
Alzacristalli elettrici, anteriori e posteriori, con funzione «one touch»	–	–	S	S
Finestrini della seconda fila di sedili apribili	S	S	–	–
Alzacristalli, elettrici anteriori	S	S	–	–
Computer di bordo	S	S	S	S
Carrozzeria con zincatura completa di tutte le parti soggette a corrosione	S	S	S	S
Volante comfort (PU), appiattito nella parte inferiore, con comandi al volante	S	S	–	–
Volante in pelle, appiattito nella parte inferiore, con comandi al volante, riscaldato	–	–	S	S
Visualizzazione intervallo di servizio	S	S	S	S
Servosterzo, variabile in funzione della velocità	S	S	S	S
Parasole, lato conducente e passeggero, specchio per make-up lato conducente	S	S	S	S
Presa, 12 Volt, nella consolle centrale, anteriore	S	S	S	S
Chiusura centralizzata con telecomando	S	S	S	S
2 chiavi di accensione, ripiegabili	S	S	S	S
Freno di stazionamento elettrico (solo per versione elettrica)	S	S	S	S
Onboard Charger (unità di ricarica integrata nel veicolo), trifase (11 kW)	S	S	S	S

– non disponibile S di serie

Equipaggiamento speciale		Combo	Combo Electric	Combo GS	Combo Electric GS	Prezzi IVA 8,1% incl.
Pacchetti						
Pacchetto Drive Assist – Regolatore di velocitá adattivo con Stop&Go – Sistema di riconoscimento segnali stradali – Sistema avanzato di frenata d'emergenza 3 (telecamera e radar)	ZVL0	–	–	○	○	**1'300.–**
Pacchetto Techno ICE (non in comb. con Pacchetto Inverno J2C7) – Keyless open (apertura e avviamento senza chiave) – Caricatore wireless – Presa da 230 Volt – Sistema di climatizzazione bizona – Volante riscaldato – 3 sedili singoli in 2a fila	J6TJ	○	–	–	–	**1'300.–**
Pacchetto Techno BEV – Keyless open (apertura e avviamento senza chiave) – Caricatore wireless – Presa da 230 Volt – Sistema di climatizzazione bizona – Volante riscaldato – 3 sedili singoli in 2a fila	J6TK	–	○	–	–	**1'100.–**
Pacchetto Techno GS – Keyless open (apertura e avviamento senza chiave) – Caricatore wireless – Presa da 230 Volt – IntelliGrip – Console alta	J6TX	–	–	○	○	**900.–**
Pack Style – Cerchi in lega leggera 6½ J x 16 – Mancorrenti sul tetto – Lunotto e cristalli laterali posteriori oscurati – Copertura guida sportello lunga in colore carrozzeria – 2 porte scorrevoli con finestrini elettrici – Portellone posteriore con lunotto apribile – Specchietti retrovisori esterni elettrici, riscaldabili e ripiegabili elettricamente – Console alta – 3 sedili singoli in 2a fila con schienali ribaltabili	J6ZL	○	○	–	–	**1'200.–**

– non disponibile **S** di serie **P** disponibile soltanto come pacchetto ○ optional prezzi consigliati non vincolanti

Equipaggiamento speciale		Combo	Combo Electric	Combo GS	Combo Electric GS	Prezzi IVA 8,1% incl.
Pacchetto Inverno – Sedili anteriori riscaldabili (non in combinazione con il Pacchetto Techno ICE J6TJ) – Parabrezza parzialmente riscaldabile	J2C7	○	–	○	–	**650.–**
Pacchetto Inverno BEV – Sedili anteriori riscaldabili – Parabrezza parzialmente riscaldabile	J6SN	–	○	–	○	**650.–**
Pacchetto Connect – Navigazione – Telecamera di retromarcia con linee guida dinamiche	J6TV	○	○	–	–	**1'000.–**
Pacchetto Connect+ – Navigazione – Sistema di avviso angolo morto – Sensori di parcheggio anteriori, posteriori e laterali	J6U3	–	–	○	○	**900.–**
Navigazione – Multimedia Pro	ZJA4	○	○	–	–	**600.–**
– Sistema di Navigazione		–	–	○	○	**500.–**
Ruote, pneumatici e telaio						
Cerchi in lega leggera in argento, 6½ J x 16 (solo in comb. con pacchetto Style [J6ZL])	DZSD	**P**	**P**	**S**	**S**	
Cerchi in lega leggera in argento, 7 J x 17	DZG7	–	–	○	○	**450.–**
Ruota di scorta (non in combinazione con 2 sedili singoli nella terza fila [AN01])	LV00	–	○	–	○	**200.–**
Sedili						
Sedile del conducente regolabile in altezza con bracciolo e supporto lombare	IT02	**S**	**S**	**S**	**S**	
Rapporto schienale ribaltabile 33/33/33, 3 sedili singoli con schienali ribaltabili nella seconda fila (solo in combinazione con il Pacchetto Style [J6ZL])	AL05	–		○	**S**	**200.–**
7 posti (solo Combo XL) – 2 sedili singoli nella 3a fila (ribaltabili ed estraibili)	AN01	○	○	○	–	**850.–**

– non disponibile **S** di serie **P** disponibile soltanto come pacchetto ○ optional prezzi consigliati non vincolanti

Equipaggiamento speciale		Combo	Combo Electric	Combo GS	Combo Electric GS	Prezzi IVA 8,1% incl.
Finestre e porte						
Tetto panoramico (non possibile in comb. con la versione XL) – Tetto in vetro con tende elettriche, illuminazione ambientale, Illuminazione supplementare del bagagliaio e ripiano a tetto in 3a fila di sedili	OU01	–	–	○	○	**1'100.–**
Porta scorrevole, Lato conducente e passeggero, con finestrino apribile (anche di serie con Combo XL)	PC19	○	○	**S**	**S**	**650.–**
Batteria e ricarica						
Onboard Charger (unità di ricarica integrata nel veicolo), trifase	K29	–	**S**	–	**S**	
Connettività e infotainment						
OpelConnect con **servizi telematici**[1]**,** ad es.: – chiamata d'emergenza e di soccorso stradale – informazioni e stato del veicolo	YR22	**S**	**S**	**S**	**S**	
Aria condizionata e riscaldamento						
Climatizzatore, anteriore, con filtro antiparticolato e antiodori – Sistema di ricircolo dell'aria, manuale – Cassetto portaoggetti, con scomparti	RE01	**S**	–	–	–	
Attivazione automatica del climatiz zatore bi-zona, anteriore, con filtro antiparticolato e antiodori – Sistema di ricircolo dell'aria, manuale – Distribuzione automatica dell'aria – Sensore solare – Filtro a carboni attivi	RE07	**P**	**S**	**S**	**S**	
Sedili anteriori riscaldabili (solo in combinazione con un Pacchetto Winter)	NA01	**P**	**P**	**P**	**P**	
Equipaggiamento comfort e altro						
Predisposizione per dispositivo di traino	AQ11	○	○	○	○	**400.–**

[1] L'utilizzo del servizio di chiamata d'emergenza e di soccorso stradale richiede un contratto gratuito con una dichiarazione scritta di consenso per la localizzazione del veicolo al momento dell'ordine del veicolo e dipende dalla copertura di rete e dalla disponibilità. La localizzazione del veicolo avviene immediatamente tenendo premuto il pulsante SOS, il pulsante di chiamata per soccorso stradale o automaticamente dopo l'attivazione dell'airbag. Informazioni su OpelConnect disponibili su www.opel.ch/it/opelconnect/panoramica.html. Si applicano le rispettive condizioni generali di contratto.

– non disponibile **S** di serie **P** disponibile soltanto come pacchetto ○ optional prezzi consigliati non vincolanti

Colori e rivestimenti

			Uni	Metallic			
			Kaolin White	**Karbon Black**	**Kiama Blue**	**Kontrast Grey**	**Khaki**
			PRP0	9VM0	M6M0	F4M0	4QM0
		Prezzi IVA 8,1% incl.	**senza sovrapprezzo**	**800.–**			
Tessuto Brasilia Rajo	CQFY	**senza sovrapprezzo**	●	●	●	●	●

● possibile combinazione colore-rivestimento

Ricezione radio digitale DAB+ (Digital Audio Broadcasting)
Offre un'ampia scelta di programmi radio. Possibilità di ricezione di emittenti radio e informazioni sul traffico trasmessi mediante segnale digitale.

Allerta di collisione frontale
Con frenata di emergenza automatica e riconoscimento dei pedoni. Monitoraggio della distanza (vicino, medio, lontano) dal veicolo che precede; se il veicolo che precede o un pedone si avvicina troppo rapidamente, si attiva un segnale acustico e sul display informativo viene visualizzato un messaggio. In caso di pericolo collisione, l'impianto frenante viene preparato e, se necessario, viene azionata la frenata di pericolo al fine di ridurre le conseguenze di un possibile scontro. Fino a 30 km/h viene azionata una frenata automatica in caso di pericolo, fino a 140 km/h il sistema fornisce un supporto alla frenata. L'intervallo di velocità dipende dall'ostacolo rilevato; in movimento: 5–85 km/h, ostacolo fisso: 5–85 km/h, pedoni: 5–60 km/h.

Rilevatore di stanchezza
Rileva i segni di un possibile affaticamento del conducente in base al comportamento dello sterzo e al tempo di guida ed emette un allarme visivo e acustico (allarme in tre fasi). Avviso in caso di allontanamento involontario dalla corsia di marcia a partire da 60 km/h.

Assistente al mantenimento della corsia
Avviso in caso di allontanamento involontario dalla corsia di marcia (tra 65 km/h e 180 km/h) mediante una spia luminosa sul display informativo del conducente. L'assistente al mantenimento della corsia effettua in più una leggera controsterzata senza assumere il controllo del veicolo in modo continuo.

Avviso angolo cieco, su entrambi gli specchietti esterni (attivo tra i 12 km/h e i 140 km/h).

Sistema di riconoscimento segnali stradali
Riconoscimento dei limiti di velocità e delle relative cessazioni nonché visualizzazione del cartello riconosciuto sul display informativo del conducente (a seconda delle condizioni di visibilità e atmosferiche).

Sistema telecamera panoramica posteriore a 180°
Rappresentazione della zona posteriore del veicolo, incl. linee guida (solo in combin. con Multimedia Radio o Multimedia Navi Pro), sul display a colori del sistema di infotainment all'inserimento della retromarcia, con segnale acustico.

Opel FlexCare

Più servizio a cuor leggero!

Godetevi la quotidianità con più sicurezza e più flessibilità. Grazie alle nostre soluzioni Opel FlexCare viaggiate in tutta sicurezza, privatamente o per lavoro.

Configurate qui il vostro contratto di assistenza Opel!

Contratti di assistenza	Extended Care Premium	Complete Care	Complete Care Plus
Estensione della garanzia Prolungate la garanzia standard del produttore dopo la scadenza (dopo 3 anni o 100'000 km, a seconda della scadenza che si verifica per prima): fino a 8 anni o 200'000 km.	•	•	•
Assistenza Opel Assistenza 24/7 per guasti e incidenti in oltre 40 paesi europei, servizio di rimorchio, veicolo sostitutivo se necessario, sistemazione in albergo oppure Organizzazione del viaggio di ritorno in treno o in aereo.	•	•	•
Manutenzioni Comprendono gli interventi e i controlli previsti secondo il piano di manutenzione Opel in vigore e tutti i componenti previsti associati (ad es. filtri dell'abitacolo e candele d'accensione), i costi di manodopera e i fluidi.	–	•	•
Riparazioni in caso di usura Si riferiscono ai componenti soggetti a usura essenziali, dai dischi dei freni ai cuscinetti delle ruote fino ai componenti della frizione. Praticamente tutto, tranne pneumatici, ruote e carburante. Il pacchetto comprende costi di manodopera e fluidi.	–	–	•

Chilometraggio 100'000 km	+1 anno	+2 anni	3 anni	4 anni	3 anni	4 anni
Benzina/Diesel	**CHF 437.–**	**CHF 569.–**	**CHF 3'387.–**	**CHF 3'498.–**	**CHF 5'050.–**	**CHF 5'321.–**
Elettrico (BEV)	**CHF 437.–**	**CHF 569.–**	**CHF 1'089.–**	**CHF 1'311.–**	**CHF 1'933.–**	**CHF 2'191.–**

Prezzi di vendita ai clienti consigliati IVA incl., importo forfettario una tantum per l'intera durata. Corresponsione a inizio contratto. La durata inizia con l'inizio della garanzia. L'offerta è valida solo in caso di prima stipulazione. Per l'estensione dei contratti in essere rivolgersi al proprio partner Opel. Versione: gennaio 2024, con riserva di modifiche.

– non compreso • compreso

Accessori	Codice d'ordine	Prezzi IVA 8,1% incl.
Box da tetto Voyager 340 L	9854740580	**363.–**
Box da tetto Voyager 430 L	9854740680	**430.–**
Porta sci e snowboard Thule «SnowPack 7324», per 4 paia di sci	9858802280	**191.–**
Porta sci e snowboard Thule «SnowPack 7326», per 6 paia di sci	1629426280	**211.–**
Portapacchi base in alluminio, 2 barre per veicoli con barre da tetto Combo	1635089680	**250.–**
Portapacchi base in alluminio, 2 barre per veicoli senza barre da tetto Combo	1620328680	**293.–**
Dispositivo di traino, con sfera amovibile (senza fascio di cavi), L1	1685578980	**500.–**
Dispositivo di traino, con sfera amovibile (senza fascio di cavi), L2	1685579080	**493.–**
Equipaggiamento elettrico per dispositivo di traino, incl. alimentazione di tensione (anche per rimorchi e roulotte con luci a LED)	1688059680	**213.–**
Set di tappetini, anteriori e posteriori, in feltro ad ago ICE	1664472880	**56.–**
Tendine parasole su misura per i finestrini laterali adattabili delle porte scorrevoli, set di 2 pezzi	1628951380	**80.–**
Tendine parasole su misura per i finestrini laterali abbassabili delle porte scorrevoli, set di 2 pezzi	1628951480	**80.–**
Tendine parasole su misura per i finestrini laterali posteriori (veicoli di dimensione L1), set di 2 pezzi	1628951580	**80.–**
Tendine parasole su misura per i finestrini laterali posteriori (veicoli di dimensione L2), set di 2 pezzi	1628951680	**80.–**
Tendine parasole su misura per il lunotto posteriore, set di 1 pezzo	1628951780	**75.–**
Estintore, 1 kg	1675951080	**29.–**

prezzi consigliati non vincolanti (incl. IVA, senza montaggio/verniciatura)
Per ulteriori accessori, contattate il vostro partner Opel o visitate il sito www.opel-accessories.com/it-CH/opel

Massa	Combo Combo Electric	Combo XL Combo Electric XL
Dimensioni vettura in mm		
Lunghezza	4410	4760
Larghezza con specchietti esterni aperti/chiusi	1921/2107	1921/2107
Altezza	1787–1818	1787–1818
Passo	2785	2975
Carreggiata, anteriore	1553	1553
Carreggiata, posteriore	1567	1567
Diametro di sterzata in m		
Da muro a muro	10,8	11,5
Da cordolo a cordolo	10,5	11,2
Misure del vano di carico in mm		
Lunghezza sul fondo fino agli schienali dei sedili posteriori	1000	1350
Lunghezza sul fondo con schienali dei sedili anteriori ripiegati in avanti	1880	2230
Lunghezza sul fondo con schienali dei sedili passeggeri posteriori ripiegati in avanti	2700	3050
Larghezza massima	1195	1195
Altezza soglia di carico	580–586	591–596
Altezza apertura	1125	1125
Larghezza apertura	1241	1241
Capacità del vano di carico in l a norma ISO 3832		
Solo vano di carico fino al bordo superiore degli schienali dei sedili posteriori	597	850
Con gli schienali dei sedili posteriori ripiegati in avanti fino al bordo superiore degli schienali dei sedili anteriori	1414	1612
Con gli schienali dei sedili posteriori ripiegati in avanti fino sotto il tetto	2126	2693

Tutti i dati si riferiscono al modello base con equipaggiamento di serie.

Combo/Combo Electric

Tutte le misure in mm

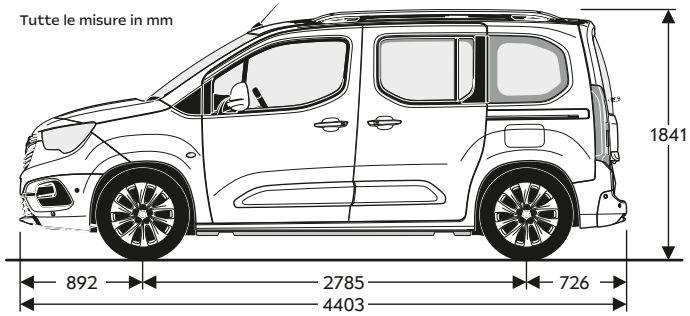

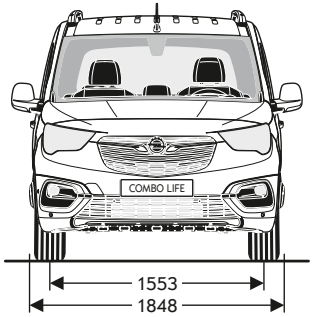

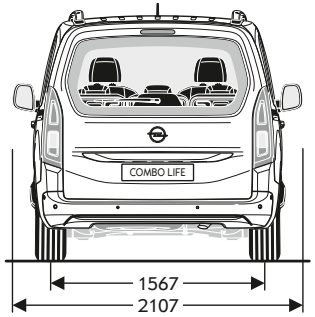

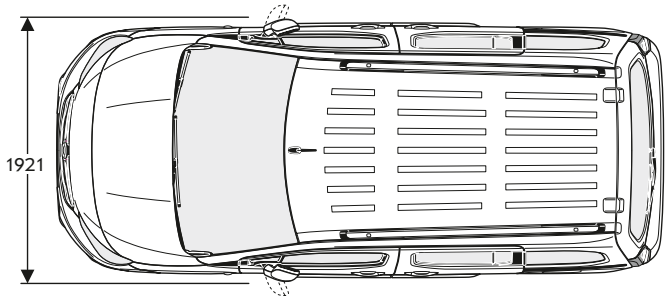

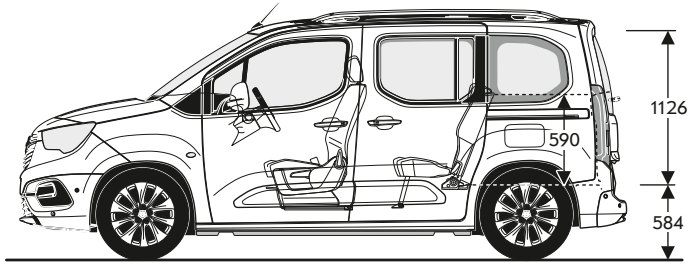

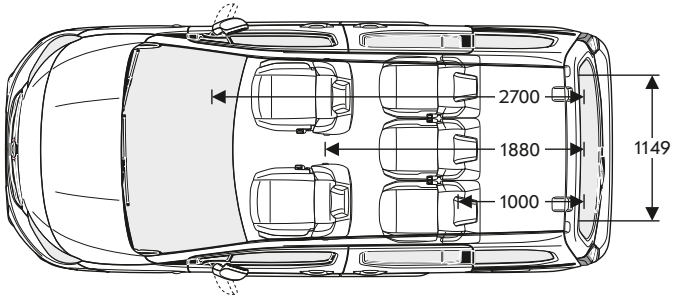

Combo XL/Combo Electric XL

Tutte le misure in mm

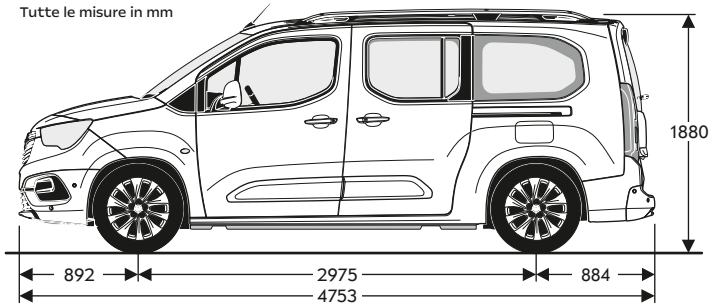

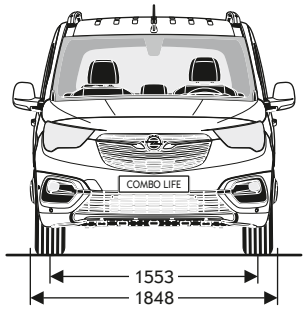

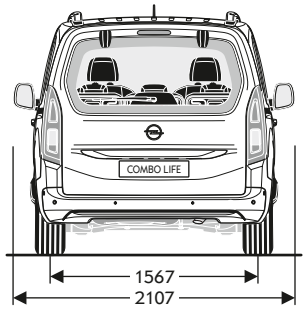

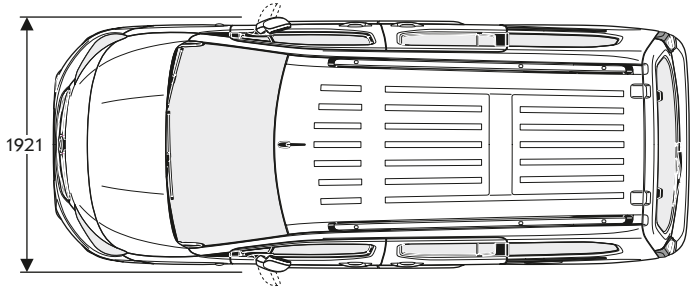

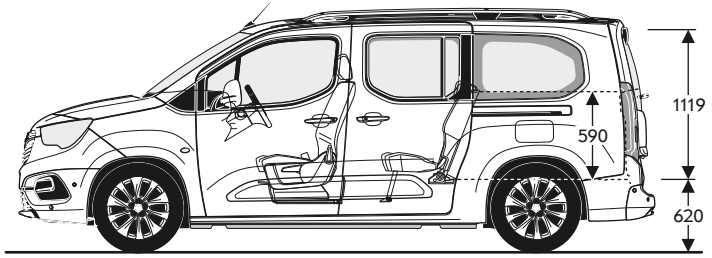

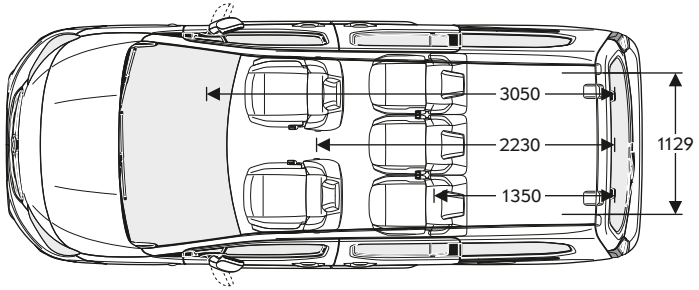

Combo							
	Velocità massima in km/h	Accelerazione 0–100 km/h in secondi	Elasticità 80–120 km/h in quinta marcia in secondi	Consumo di carburante in l/100 km secondo il ciclo **WLTP**	Emissioni di CO_2 in g/km ciclo combinato	Classe di efficienza 2024	Emissioni di CO_2 dall'alimentazione di carburante in g/km
				ciclo combinato			
Manuale a 6 rapporti							
1.2 Direct Injection Turbo (81 kW/110 CV) con Start/Stop	177	11,5	11,4	6,2–7,4	140–167	D–E	31–37
1.5 diesel (75 kW/102 CV) con Start/Stop	172	11, 5	11,1	5,2–6,1 (5,9–7,0)[1]	135–160	C–D	25–29
1.5 diesel (96 kW/130 CV) con Start/Stop	184	10,3	10,3	5,4–6,4 (5,9–7,0)[1]	140–170	C–D	26–31
Automatico a 8 rapporti							
1.5 diesel (96 kW/130 CV) con Start/Stop	184	11,4	n. d.	5,2–6,2 (5,9–7,1)[1]	137–163	C–D	25–30

[1] Equivalente benzina (l/100 km).

I valori di consumi ed emissioni CO_2 indicati sono stati calcolati in base alla procedura di misurazione WLTP (Worldwide harmonized Light vehicles Test Procedure) prescritta a partire dal 1º settembre 2018 dai regolamenti (CE) n. 715/2007 e (UE) n. 2017/1151.
Emissioni di CO_2: media di tutte le autovetture nuove vendute 122 g/km.
Valore target di CO_2: 118 g/km (valore target in base al nuovo ciclo WLTP).

Motori	**1.2 Direct Injection Turbo**	**1.5 Diesel**	**1.5 Diesel**
Norma antinquinamento	Euro 6d	Euro 6d	Euro 6d
Carburante	Benzina senza piombo	Diesel	Diesel
Numero dei cilindri	3	4	4
Cilindrata in cm^3	1199	1499	1499
Max. potenza in kW (CV)/min^{1}	81 (110)/5500	75 (102)/3500	96 (130)/3750
Coppia max. in Nm a giri/min^{-1}	205/1750	250/1750	300/1750
Capacità del serbatoio di carburante in l	60	50	50
Capacità del serbatoio AdBlue® in l	–	17	17
Cambio/rapporto al ponte			
Manuale a 6 rapporti	4,76	4,29	4,18
Automatico a 8 rapporti	–	–	3,87
Peso rimorchiabile in kg			
Cambio	**6 rapporti**	**6 rapporti**	**6 rapporti Automatico a 8 rapporti**
Non frenato	720–750	750	750
Frenato (pendenza 12%)	1100–1150	1250–1300	1250–1300

Combo					
Carrozzeria	**Motori**	**Peso a vuoto con conducente in kg** (a norma 70/156/CEE)	**Peso totale amm. in kg**	**Carico utile max. in kg**	**Carico max. sul tetto[1] in kg**
Combo	1.2 Direct Injection Turbo (81 kW/110 CV) con cambio manuale	1441–1624	2050	609	80–150
	1.5 Diesel (75 kW/102 CV) con cambio manuale	1505–1692	2120	615	80–150
	1.5 Diesel (96 kW/130 CV) con cambio manuale	1516–1703	2120	604	80–150
	1.5 Diesel (96 kW/130 CV) con cambio automatico	1546–1733	2100	554	80–150
Combo XL	1.2 Direct Injection Turbo (81 kW/110 CV) con cambio manuale	1505–1638	2070	565	80–150
	1.5 Diesel (75 kW/102 CV) con cambio manuale	1596–1733	2140	544	80–150
	1.5 Diesel (96 kW/130 CV) con cambio manuale	1595–1732	2140	545	80–150
	1.5 Diesel (96 kW/130 CV) con cambio automatico	1610–1787	2150–2300	540/650[2]	80–150/100[2]

[1] In considerazione del peso lordo consentito del veicolo. 150 kg di carico sul tetto sono consentiti solo con 3 traverse. Per motivi di sicurezza si consiglia di non superare i 120 km/h in caso di carico sul tetto.
[2] Si applica a 7 posti

Motore	Motore elettrico 100 kW (136 CV)	
Azionamento	Trazione anteriore	
Trasmissione	Azionamento elettrico automatico con rapporto di trasmissione fisso	
Potenza max. in kW (CV)	100 (136)	
Potenza a 30 minuti in kW (CV)	62 (84)	
Coppia max in Nm	270	
Batteria al litio ferrofosfato		
Capacità della batteria in kWh	52	
Equivalente benzina in l/100 km	1,91–2,39	
Autonomia[1] in km secondo WLTP	333–345	
Consumo di corrente in kWh/100 km secondo WLTP, combinato[2]	17,4–21,7	
Classe di efficienza[2]	B	
Emissioni di CO_2 derivanti dalla messa a disposizione di carburanti e/o di elettricità (g/km)	20–25 g/km	
Opzioni di ricarica della batteria	**Corrente di carico in kW**	**Durata della ricarica per la batteria da 50 kWh**
Wall Box (AC), trifase	ca. 11	ca. 5 ore 5 min.
Stazione di ricarica pubblica (corrente continua)	ca. 100	ca. 30 min (80% della batteria)
Prestazioni di guida		
Velocità massima in km/h[3]	132	
Accelerazione 0–100 km/h in secondi	11,3	
Elasticità 80–120 km/h in secondi	8,5	
Carico	**Combo Electric**	**Combo Electric XL**
Peso a vuoto con conducente (a norma 70/156/CEE) in kg, 5 posti	1811–2003	1881–2022
Peso a vuoto con conducente (a norma 70/156/CEE) in kg, 7 posti	–	1922–1984
Peso lordo consentito in kg, 5 posti	2360	2390
Peso lordo consentito in kg, 7 posti	–	2440
Carico massimo in kg, 5 posti	357–549	378–519
Carico massimo in kg, 7 posti	–	416–478
Carico verticale in kg	50	
Carico sul tetto consentito[4] in kg	100 kg con 2 traverse, 150 kg con 3 traverse (7 posti max. 100 kg)	
Massa rimorchiabile, non frenata in kg[5]	750	
Massa rimorchiabile, frenata con 12% di pendenza in kg[5]	750	

[1] L'autonomia effettiva può variare nelle condizioni quotidiane e dipende da diversi fattori, tra cui – in particolare – lo stile di guida individuale, le caratteristiche del fondo stradale, la temperatura esterna, l'utilizzo del riscaldamento e del climatizzatore, nonché del precondizionamento termico.

[2] I valori di consumi ed emissioni CO_2 indicati sono stati calcolati in base alla procedura di misurazione WLTP (Worldwide harmonized Light vehicles Test Procedure) prescritta a partire dal 1º settembre 2018 dai regolamenti (CE) n. 715/2007, (UE) n. 2017/1151 e (UE) n. 2023/443. Emissioni di CO_2: media di tutte le autovetture nuove vendute 122 g/km. Valore target di CO_2: 118 g/km (valore target in base al nuovo ciclo WLTP).

[3] Limitata elettronicamente.

[4] In considerazione del peso lordo consentito del veicolo e delle barre portatutto. Per motivi di sicurezza si consiglia di non superare i 120 km/h in caso di carico sul tetto.

[5] Solo con 5 posti. Non è ammessa la capacità di traino con 7 posti.

Il mio Opel Combo e Combo Electric

Modello/Motore	Prezzo in CHF

Il mio equipaggiamento speciale

Prezzo totale

Prezzo in CHF (IVA incl.)

Servizio Opel.

Il concetto di qualità in casa Opel significa molto più che vetture dalla tecnica sopraffina. Con le ampie prestazioni di servizio per qualsiasi modello Opel, assicuriamo ai nostri clienti la nostra abituale elevata qualità anche dopo l'acquisto dell'auto. Ecco tutti i vantaggi che dovreste conoscere:

Servizio clienti in tutta Europa.
In tutta Europa sono a vostra disposizione oltre 6000 ditte addette al servizio per offrirvi consulenza in maniera personalizzata, precisa e puntuale.

3 anni/100 000 km di garanzia sui veicoli nuovi Opel.
Opel garantisce l'assenza di anomalie e il funzionamento dei suoi veicoli per un periodo di 36 mesi o per un chilometraggio di 100 000 km, in base alla condizione che si verifichi per prima.

Accessori Opel+.
Il vasto catalogo di accessori Opel vi offre numerose possibilità di personalizzazione del vostro veicolo. Tutto quello che rende la vostra Opel ancora più comoda o pratica. Ulteriori informazioni sono disponibili presso il vostro partner Opel o al sito www.opel.ch

Santander Consumer Finance Schweiz AG.
Leasing o acquisto – la forma di finanziamento che fa al caso vostro dipende da molti fattori. Volete essere flessibili e guidare sempre un'auto nuova? Allora spesso la scelta migliore è il leasing. Se invece per voi è importante diventare proprietari del veicolo, un finanziamento può essere la scelta migliore. Ulteriori informazioni sono disponibili in https://www.opel.ch/it/offerte/panoramica.html#finanziamento o chiedendo al vostro partner contrattuale Opel.

Assicurazioni Santander.
Abbiamo numerose soluzioni pensate per proteggervi nel migliore dei modi in caso di incidente o di imprevisto e consentirvi di essere sempre in movimento. Assicurazione auto, RC auto (assicurazione sul prezzo di acquisto) e assicurazione leasing in caso di malattia o perdita del lavoro. Tutto pagabile comodamente in rate mensili. Il vostro partner Opel locale sarà lieto di consigliarvi personalmente e proporvi un'offerta non vincolante.

I contratti di assistenza FlexCare Opel.
Chi guida Opel si aspetta assistenza e servizi affidabili per una protezione senza compromessi. FlexCare vi assicura la giusta tranquillità. Protegge il veicolo in qualsiasi eventualità ed è possibile adattare chilometraggio e durata in modo versatile a seconda delle vostre necessità individuali. In questo modo siete sempre protetti ed evitate le spese impreviste.
Il vostro partner vi fornisce consulenza e vi indica durate, chilometraggi e prezzi.

Garanzia specifica per veicoli elettrici.
Opel assicura una garanzia sulla batteria di trazione. La garanzia è valida per 8 anni dalla data di inizio della garanzia o fino a un chilometraggio di 160 000 km, a seconda di quale dei due casi si verifica per primo. Questa garanzia vale anche per i veicoli ibridi.
A seconda dell'utilizzo le prestazioni della batteria possono ridursi fino al 30% durante il periodo di garanzia. Ciò rientra nel margine di tolleranza della normale usura.

Opel Assistance.
Opel Assistance è un pacchetto di servizi disponibile per tutti i veicoli Opel durante il periodo di validità della garanzia. Ovunque voi siate, Opel Assistance è con voi: in oltre 40 paesi europei, 24 ore su 24. Con validi servizi come soccorso stradale, traino del veicolo, servizio autonoleggio, pernottamento in albergo oppure organizzazione del proseguimento del viaggio in treno o aereo. Opel Assistance può essere rinnovato presso un partner di servizio autorizzato Opel dopo aver eseguito un servizio per un anno supplementare, più precisamente fino al servizio successivo previsto.

Opel nei nuovi media.
Adesso potete creare su internet il vostro veicolo personalizzato col configuratore al sito www.opel.ch. Qui trovate le informazioni attuali sui modelli, le varianti, i prezzi, il riciclo e le prestazioni di servizi di AO Automobili Svizzera SA, Zurigo.

12 anni di garanzia anticorrosione.
Opel vi offre una garanzia anticorrosione sicura a lungo termine in conformità con le condizioni di garanzia applicabili. Tutto quello che dovete fare è far eseguire da un partner di servizio Opel i controlli di protezione anticorrosione programmati annualmente. Il controllo anticorrosione è incluso nei regolari controlli/ispezioni di servizio presso un partner di servizio Opel senza costi aggiuntivi.

Riciclo.
Trovate informazioni sulle modalità di costruzione orientate al riciclo, sui centri di ritiro di vecchi veicoli nonché sul loro riciclo sul sito internet http://www.opel.ch/it/tools/riciclaggio.html

Centro contatto clienti.
Il vostro partner Opel è lieto di rispondere alle vostre richieste sul marchio Opel. Inoltre è a vostra disposizione il centro contatto clienti Opel al numero 0800 780 014 o all'indirizzo customercare@opel.ch.

Tutti i prezzi elencati in questo listino sono prezzi di vendita netti consigliati. AO Automobili Svizzera SA si riserva il diritto di modificare, in ogni momento e senza preavviso, costruzione, dati, equipaggiamento e prezzi dei suoi modelli. Le immagini di questo listino prezzi possono contenere equipaggiamenti di serie o opzionali diversi da quelli proposti per il mercato svizzero. Questo listino annulla tutti i precedenti ed è valido fino a revoca.